Ingersoll Rand

PegaSys

Contrôle d'accès intelligent

Créez un environnement sécurisé

Ingersoll Rand Security Technologies est l'un des principaux fournisseurs mondiaux de produits et services permettant d'obtenir un environnement sécurisé et productif, protégeant les personnes, la propriété et les biens, avec des solutions à tous les niveaux de sécurité.

Nous fabriquons une gamme complète de solutions de contrôle d'accès électronique incluant les dernières technologies de lecture de proximité. Un réseau national d'installateurs agréés et de techniciens assure la maintenance préventive pour permettre à nos produits de rester durablement à leur meilleur niveau de performance.

Dans l'environnement actuel, il est important de permettre l'accessibilité à tous, en particulier aux personnes handicapées. **PegaSys** peut facilement être relié avec des ouvre-portes électriques ou des portes automatiques sur les entrées extérieures, pour faciliter l'accès à tous les utilisateurs, conformément à la Loi «Handicapés et Personnes à Mobilité Réduite». En complément, les lecteurs muraux et validateurs **PegaSys** assurent une confirmation visuelle et sonore pour assister les utilisateurs éprouvant des difficultés visuelles ou auditives.

Contrôler les accès est l'aptitude à gérer qui va où et quand.

Savez-vous qui détient les clés et pour quels accès dans votre bâtiment ?

Savez-vous combien de clés ont été perdues ou copiées depuis l'installation ?

Avez-vous remplacé vos cylindres systématiquement après chaque perte de clés ?

Savez-vous si les utilisateurs ont divulgué les codes ?

Avez-vous connaissance de toutes les clés dupliquées ?

Vos accès sont-ils réellement tous sous contrôle ?

Accès, [nom**]** – condition permettant l'entrée

Contrôler, [verbe**]** – restreindre ou réguler

Prenez le contrôle

PegaSys

La seule certitude dans ce monde en mouvement est que rien ne reste pareil longtemps. Il est vital que la sécurité suive et s'adapte à ce rythme de changement. Les bâtiments et espaces de travail doivent être flexibles et évoluer avec les personnes et les environnements.

Les changements fréquents imposent de nombreuses contraintes à une organisation en matière de sécurité. IR possède une longue expérience dans la fourniture de solutions d'aide aux gestionnaires de sites pour y faire face.

Conscients de la réalité économique, nous nous efforçons de fournir des solutions avec un niveau de sécurité et de contrôle accrus tout en garantissant la maîtrise des coûts.

De nombreux gestionnaires de sites perçoivent les systèmes de contrôle d'accès comme un surcoût par rapport à celui d'un système de sécurité traditionnel avec cylindres. Mais si l'on additionne les coûts de clés perdues et de remplacements de cylindres, ce n'est souvent pas le cas ; sans parler du niveau de service rendu.

Nos systèmes de contrôle d'accès électroniques intelligents apportent une réponse simple à vos problèmes de gestion des accès et de clés

- plus besoin de remplacer les cylindres lorsque les clés sont perdues,
- plus de clés individuelles,
- plus besoin de contrôler la fermeture des portes en fin de journée,
- flexibilité de l'organigramme,
- installation facile des béquilles et cylindres électroniques, sans perçage supplémentaire, sans branchement électrique nécessaire,
- capacité de restituer l'historique des événements,
- tranquillité d'esprit avec une protection optimale des biens et un contrôle efficace des accès.

Notre nouveau système électronique intelligent **PegaSys** offre la majeure partie des avantages d'un système de contrôle d'accès câblé en termes de fonctionnalité, flexibilité, contrôle et sécurité mais à moindre coût.

Que vous soyez responsable d'un hôpital, d'une université, d'une administration, d'un aéroport, d'une entreprise industrielle ou commerciale avec une ou des milliers de portes, avec un seul site ou plusieurs, notre système électronique intelligent **PegaSys** vous apportera une solution simple et économique pour répondre durablement à l'évolution de vos besoins. La tranquillité d'esprit retrouvée, vous pourrez vous concentrer sur ce que vous faites le mieux – gérer votre activité.

Simplicité, flexibilité et contrôle

Pourquoi introduire de la complexité et des coûts lorsque cela n'est pas nécessaire ? Le système **PegaSys** a été conçu pour vous permettre de choisir un niveau de complexité adapté à votre environnement et à vos besoins en contrôle d'accès.

Système autonome

Système autonome

Notre système autonome est simple et facile à programmer. Il ne comporte que des dispositifs électroniques (béquilles, cylindres) non câblés pour garantir une solution de contrôle d'accès sécurisé. Ces dispositifs sont totalement indépendants, ils peuvent être installés sur tout type de portes et de sites sans restriction

Fonctionnement

Chaque dispositif électronique est totalement autonome, programmé en phase de paramétrage à l'aide des cartes système. Ces cartes permettent également de télécharger les diagnostics et les historiques d'événements. Les badges utilisateurs sont encodés grâce au programmateur connecté au PC sur lequel est installé le logiciel de gestion du système.

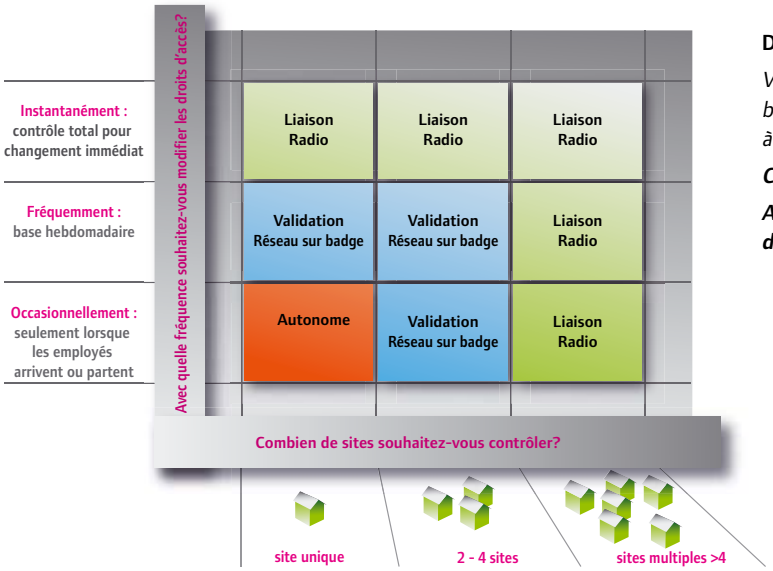

De quelle solution ai-je besoin ?

Vous devez simplement répondre à deux questions basiques pour sélectionner le système le plus adapté à vos besoins.

Combien de sites souhaitez-vous contrôler ?

Avec quelle fréquence souhaitez-vous modifier les droits d'accès ?

Le système s'adapte à votre croissance

PegaSys

Outre sa simplicité, le système **PegaSys** est également remarquable par sa flexibilité. Quelle que soit la solution choisie initialement, vous pourrez, dans l'avenir, faire évoluer le système en harmonie avec vos besoins, simplement et à moindre coût.

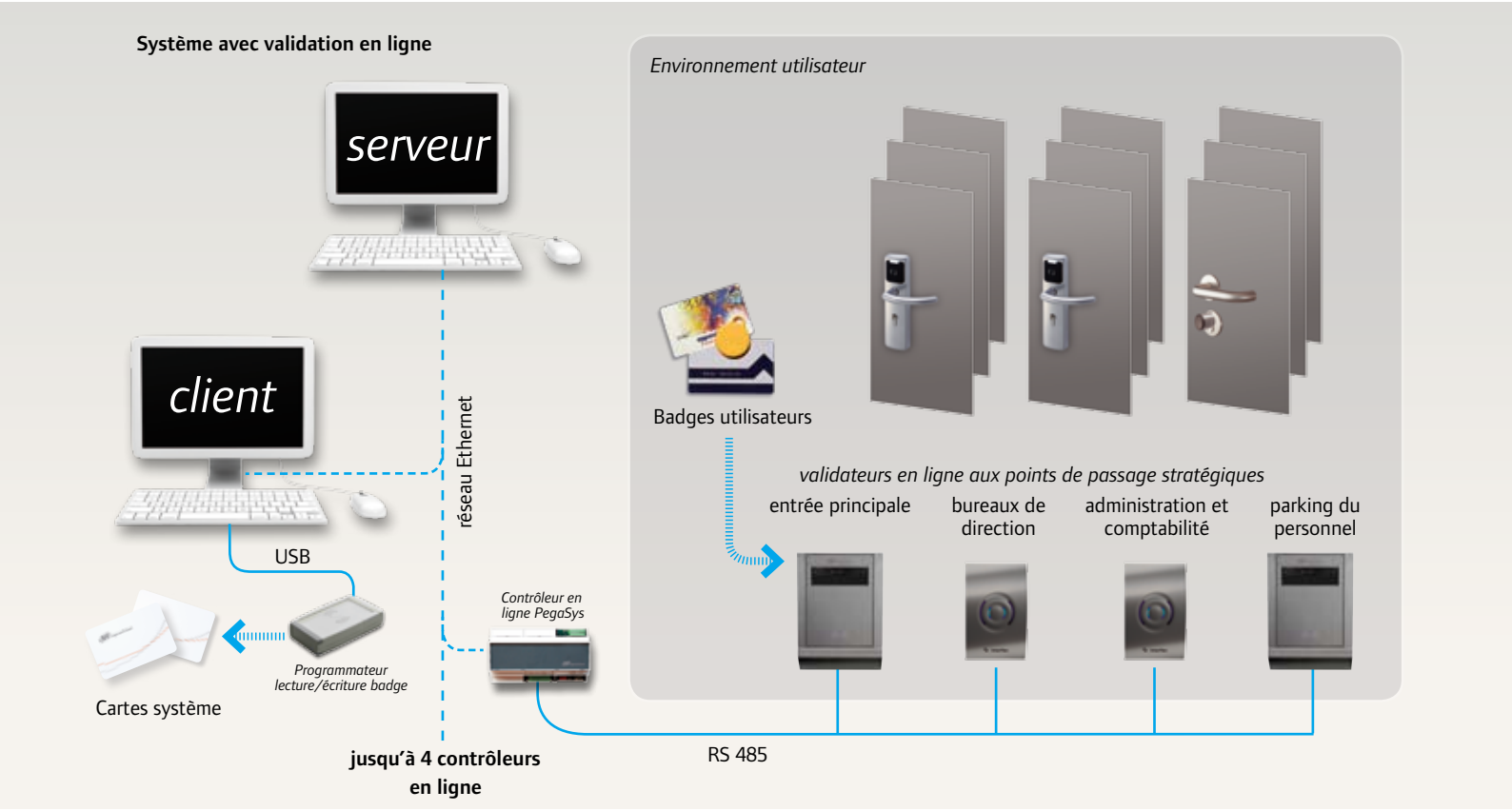

Validation en ligne et réseau sur badge

Pour les bâtiments qui nécessitent des fonctionnalités complémentaires, il peut être intégré jusqu'à 4 contrôleurs en ligne, chacun capable de contrôler 4 validateurs. Ils seront installés au niveau de la porte d'entrée principale, des portes de sortie ou autres points de passages stratégiques. Ces validateurs servent à télécharger sur le badge les droits d'accès individuels pour la journée, permettant à l'utilisateur d'accéder seulement aux parties du bâtiment pour lesquelles il est autorisé.

Les droits d'accès permettent aussi un contrôle horaire pour qu'un utilisateur n'accède à une pièce particulière que pour un temps donné, par exemple à l'occasion d'une réunion. La validation en ligne permet également au système d'être étendu pour contrôler des sites géographiques multiples par l'intermédiaire d'un PC central. Cette configuration rend la solution particulièrement adaptée aux bâtiments dont les droits d'accès aux utilisateurs doivent être mis à jour régulièrement.

Fonctionnement

L'intégration de validateurs en ligne au système autonome permet la gestion horaire précise des droits d'accès via le badge utilisateur (expiration horaire/journalière). Les validateurs sont connectés au logiciel installé sur le PC via les contrôleurs en ligne. Ainsi toutes les mises à jour des droits d'accès sont immédiatement communiquées aux validateurs et donc aux badges utilisateurs dès la validation suivante.

Réseau sur badge

L'utilisation des badges utilisateurs pour stocker et transporter les droits d'accès entre les dispositifs électroniques autonomes (béquilles, cylindres, lecteurs muraux) et les validateurs en ligne est appelé « réseau sur badge ». C'est un moyen très efficace de fournir nombre des avantages d'un système de contrôle d'accès câblé en ligne sans les tracas et les coûts associés au câblage complet.

Technologie par liaison radio

Une version par liaison radio de **PegaSys** est aussi en cours de développement. Elle utilisera la technologie ZigBee (2.4 Ghz) pour créer un réseau entre tous les dispositifs électroniques, afin de proposer une véritable solution de contrôle d'accès en temps réel sans fil.

PegaSys en action

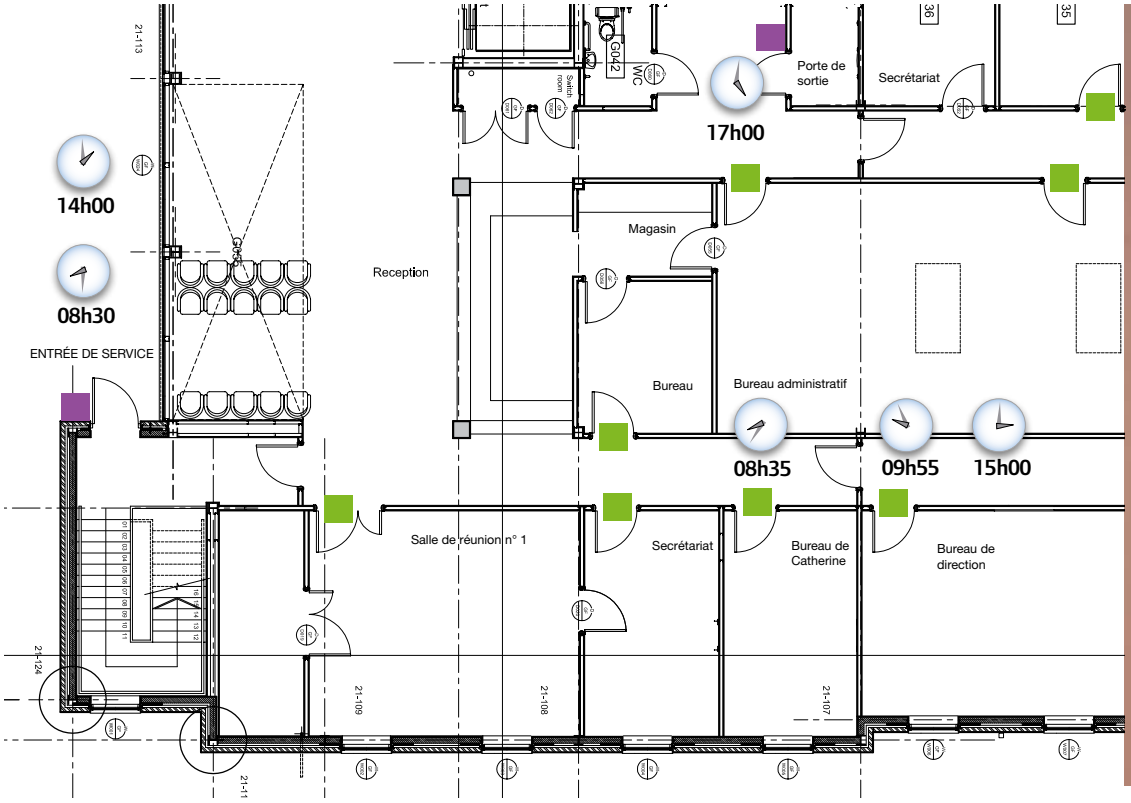

- *Validateurs en ligne*
- *Béquilles électroniques autonomes sur ces portes*

En développant **PegaSys**, nous avons porté une attention toute particulière à la réduction du temps et du niveau d'expertise nécessaires pour la mise en œuvre et l'exploitation du système, sans compromettre les fonctionnalités, la flexibilité, le contrôle ou la sécurité.

08h30	08h35	09h55	13h00
Catherine arrive au travail. *Elle entre dans le bâtiment en présentant son badge devant le validateur en ligne.* *Son badge est automatiquement re-validé avec ses droits d'accès pour la journée, tels que programmés dans le système à partir du PC.* *Catherine a un entretien dans la salle de réunion. Son badge a reçu les droits d'accès temporaires pour cette salle à partir de 09h50.*	*Catherine arrive à son bureau et ouvre la porte en utilisant son badge validé sur cette béquille électronique.* *L'information est enregistrée dans une mémoire d'historique des événements du produit.* *Le badge enregistre que la béquille électronique a un niveau de batterie faible.*	*Catherine utilise son badge pour ouvrir la porte de la salle de réunion pour son entretien à 10h00.* *L'information est enregistrée dans une mémoire d'historique des événements du produit.*	*Catherine va déjeuner en présentant son badge sur le validateur de la porte de sortie du bâtiment.* *Son badge transfère, via le validateur au contrôleur en ligne, le message que la béquille électronique de la porte de son bureau nécessite un changement des batteries.* *L'accès à la salle de réunion est retiré de sa carte.*

PegaSys en action

PegaSys

La validation en ligne – Comment cela fonctionne t-il ?

Le scénario suivant vous présente une journée type dans la vie d'un bâtiment et montre comment notre système **PegaSys** associe les dispositifs électroniques autonomes avec les validateurs en ligne pour émuler un réseau de contrôle d'accès virtuel.

Les fonctionnalités de ce système peuvent éliminer les problèmes traditionnels associés à la gestion des clés. Cela signifie que les cylindres ne devront plus être remplacés lorsque les clés seront perdues ou les codes de sécurité divulgués. Le système peut gérer jusqu'à 65 000 utilisateurs et 65 000 portes.

14h00	15h00	17h00	17h30
Catherine revient de déjeuner et réalise qu'elle ne trouve plus son badge d'accès. *Elle prévient le responsable du site de la perte de son badge, qui, immédiatement, le met sur la liste noire du système et réattribue un nouveau badge à Catherine.*	*Catherine réalise qu'elle a laissé un dossier dans la salle de réunion.* *Elle retourne à la salle de réunion mais se rend compte qu'elle ne peut pas ouvrir la porte car ses droits d'accès ont expiré.* *L'information de refus est enregistrée dans la mémoire d'historique des événements du produit.* *Catherine doit faire une demande d'autorisation pour entrer à nouveau dans la salle de réunion.*	*Catherine termine sa journée de travail en utilisant son nouveau badge pour sortir du bâtiment.* *La béquille électronique PegaSys enregistre sa sortie et stocke l'information dans sa mémoire d'historique des événements.*	*Les droits d'accès sur le badge de Catherine ont expiré et le badge perdu ne permettra plus jamais l'accès au bâtiment.*

Etendre les fonctionnalités du système

Pour améliorer encore la facilité d'utilisation et la convivialité du système **PegaSys** nous suivons un programme ambitieux de développement de nouveaux produits. Nous ajouterons de nouvelles fonctionnalités au système afin d'en optimiser et d'en simplifier l'administration.

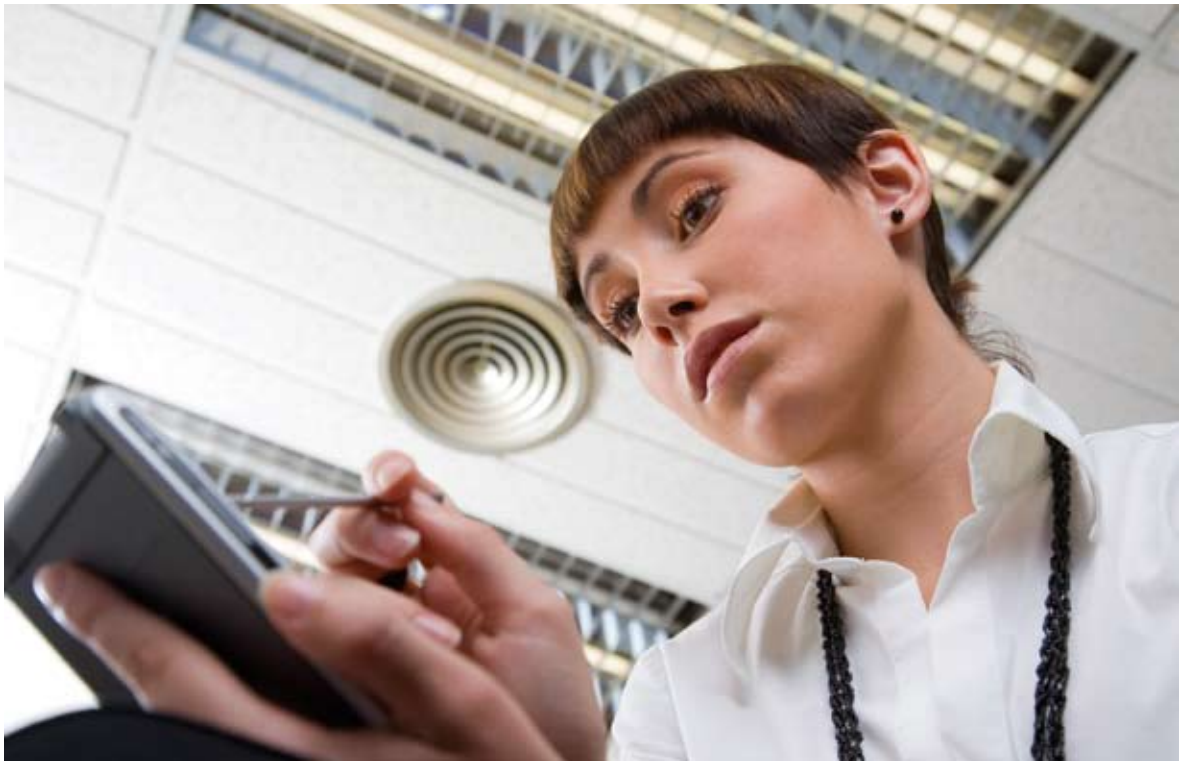

Solution Netbook

Pour simplifier l'administration du système, nous allons bientôt introduire une interface de lecture permettant de programmer vos dispositifs électroniques autonomes à partir d'un Netbook ou d'un PC portable. Cette interface facilitera la mise à jour des produits installés sur les portes en utilisant la technologie de lecture de proximité RFID. Elle remplacera les cartes système et rendra la mise à jour et l'interrogation des serrures plus rapides et simples. Le Netbook proposera aussi une check liste à l'administrateur du système pour assurer la maintenance. Elle inclura les mises à jour des firmware, de la date, de la synchronisation horaire, du statut des batteries et des diagnostics.

Les utilisateurs du système autonome fonctionnant avec des cartes système seront en mesure d'évoluer vers la nouvelle solution Netbook à n'importe quel moment sans modification.

Réseau par liaison radio

Pour les installations nécessitant un contrôle en temps réel de leurs sites et droits d'accès, nous développons actuellement une extension du système **PegaSys** par liaison radio. Des antennes radio seront incorporées dans les dispositifs électroniques. Elles utiliseront la technologie radio ZigBee (2.4 Ghz) pour permettre aux lecteurs autonomes de se connecter en ligne avec le logiciel et garantir un système de contrôle des accès en temps réel.

Le système par liaison radio sera idéal pour les installations avec un nombre de portes élevé et/ou de multiples sites à contrôler. Ainsi les sites équipés de notre système **PegaSys** standard auront, si nécessaire, la possibilité de migrer simplement et à moindre coût vers un système à liaison radio.

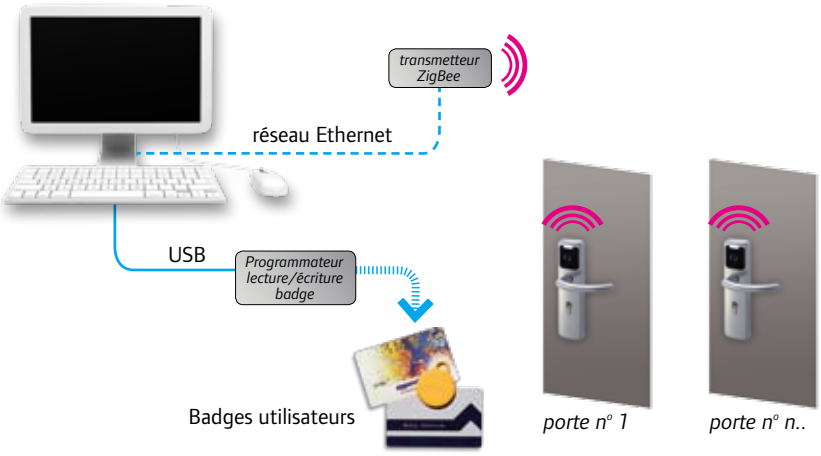

Badges PegaSys et Logiciels

PegaSys

En référence à son niveau de sécurité élevé, nous fournissons nos systèmes **PegaSys** en standard avec des badges Mifare DESFire. Ils incluent la technique de cryptage AES qui est le mode de cryptage le plus sûr actuellement disponible et qui permet des transferts de données rapides.

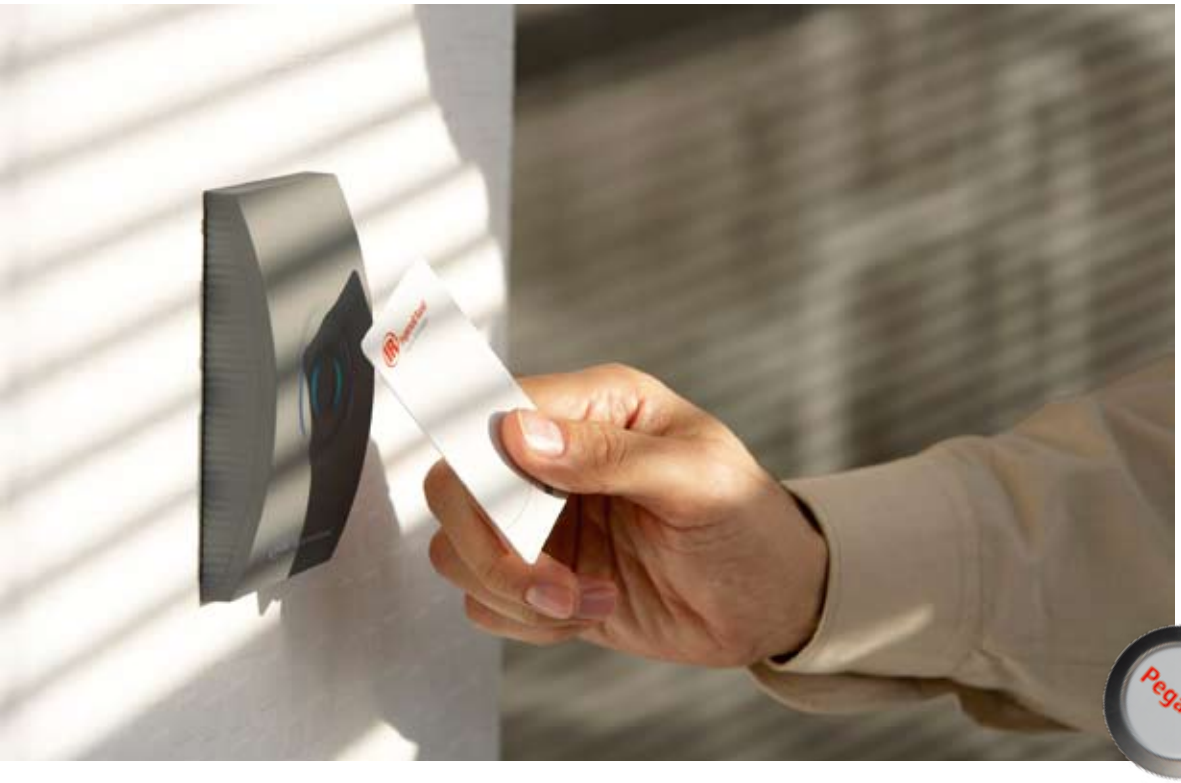

Flexibilité des badges

Un avantage clé du système **PegaSys** parmi les solutions similaires est la flexibilité de réutilisation de badges existants sur le site en Mifare Classic / Legic. Comme le système **PegaSys** ne requiert qu'un petit espace sur chaque badge (64 octets en fonction du badge) il reste une grande capacité pour d'autres applications, par exemple le porte monnaie électronique. Cette capacité simplifie non seulement la vie des administrateurs de site et des utilisateurs mais peut aussi avoir un impact économique significatif.

Nous pouvons également personnaliser les badges en imprimant vos logos et graphismes.

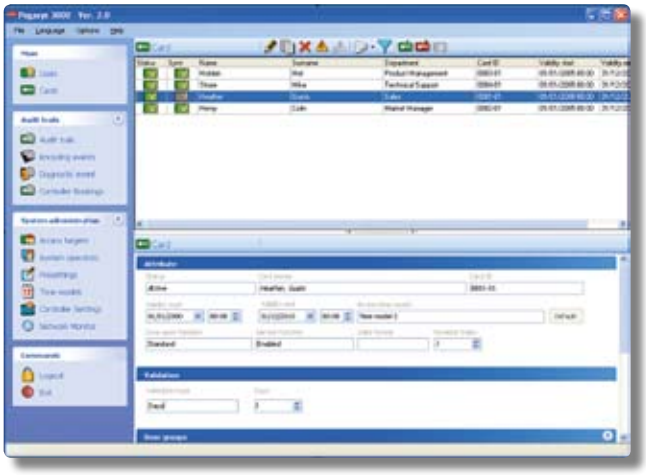

Logiciel PegaSys

Le logiciel **PegaSys** 3000 fourni en standard est simple à installer et à utiliser. Il pourra fonctionner sur tout PC équipé de Windows™ XP ou Vista.

La gamme PegaSys

Avec toutes ses options disponibles, le système **PegaSys** peut très facilement s'adapter aux besoins de votre installation et vous proposer la solution la plus économique, élégante et sans tracas.

Cylindres électroniques

Ils peuvent être utilisés en remplacement des cylindres mécaniques existants pour migrer rapidement et simplement vers un dispositif électronique. Disponibles en version un côté électronique (1/2 cylindre, cylindre double à bouton, cylindre pour armoire) et deux côtés électroniques, ces cylindres mécatroniques peuvent être installés sur les serrures existantes en 3 à 5 minutes. Ils sont certifiés IP 65 pour des applications intérieures et extérieures.

Béquilles électroniques

Nos béquilles électroniques sont la solution idéale pour les installations où le souci de l'esthétique est important. Les dimensions de la béquille ont été calculées pour recouvrir les perçages existants sur la porte afin d'assurer une finition de qualité sans remplacer ou retoucher la porte. Fabriquées en acier inox 1,8 mm d'épaisseur, elles sont non seulement élégantes mais aussi durables et robustes, compatibles avec une utilisation sur portes lourdes. Une version étroite est également disponible pour installation sur portes avec profils en aluminium. Fournies en standard sans serrure mécanique pour s'adapter sur l'équipement existant, nous pouvons bien entendu livrer la serrure appropriée si besoin.

Elles peuvent même être installées « dos à dos » pour lire les badges dans les deux sens (entrée / sortie). Les lecteurs étant indépendants l'un de l'autre, des historiques d'événements séparés vous permettront d'interroger les allers et venues dans votre installation.

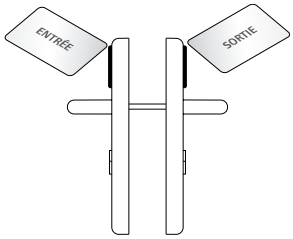

Pratique, pour les zones non sensibles, chaque béquille peut être programmée pour garantir le libre accès pendant les heures de bureau.

Les béquilles électroniques au choix

Les béquilles électroniques **PegaSys** sont disponibles pour une installation sur porte standard ou à profils étroits, avec plusieurs design de poignées au choix. Il est aussi possible de sélectionner différentes variantes de montage, d'entraxe et de design de béquille intérieure (voir pages 11 et 12 pour plus d'information)

La gamme PegaSys

PegaSys

Chaque système **PegaSys** peut être une combinaison de tous les dispositifs présentés sur ces pages pour s'adapter à chaque porte et satisfaire chaque application.

Tous les composants électroniques possèdent le marquage CE

Les validateurs

Les validateurs en ligne permettent la mise à jour quotidienne des droits d'accès (ou plus fréquemment encore si nécessaire). Ils doivent être installés au niveau de toutes les entrées du bâtiment ou du site, mais peuvent encore être placés à d'autres points de passage tels que les cantines, les vestiaires pour s'adapter à votre installation et à ses utilisateurs. A chaque fois qu'un utilisateur présente son badge devant le validateur, un processus de lecture / écriture met à jour les droits d'accès sur le badge et collecte l'information transmise sur ce dernier par les béquilles autonomes, par exemple le statut batterie faible. Jusqu'à 4 validateurs peuvent être utilisés avec chaque contrôleur en ligne, soit jusqu'à 16 validateurs au maximum.

Lecteurs muraux électroniques

Les lecteurs muraux électroniques sont une solution idéale pour contrôler les accès de type portes de garage, rideaux métalliques, ascenseurs, portes ou équipements automatiques. Ils peuvent actionner des gâches électriques ou ventouses électromagnétiques. Ils peuvent aussi prévenir contre l'utilisation non autorisée de machines et contribuer aux obligations de sécurité et d'intégrité des personnes. Ils sont certifiés IP 65 pour des applications intérieures et extérieures.

Données techniques et avantages

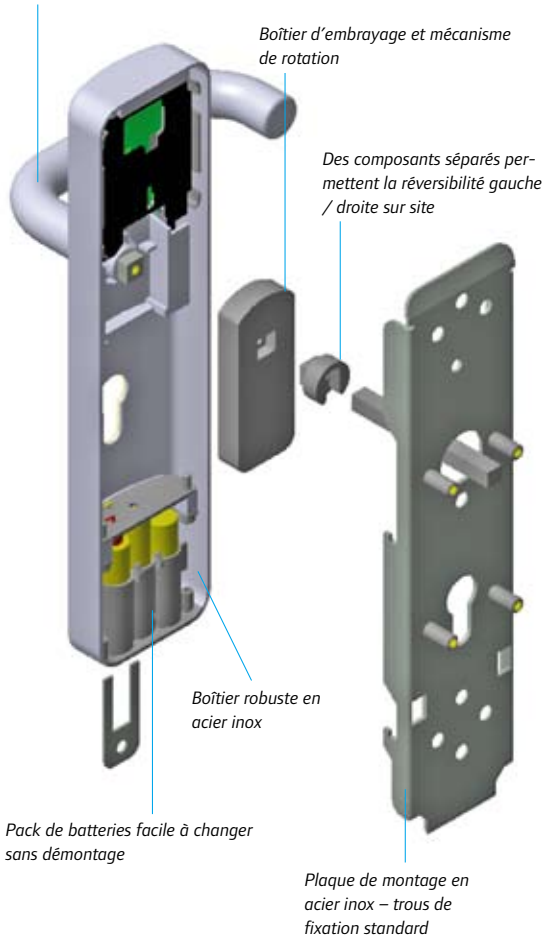

Sécurité

- Capacité à contrôler l'entrée et la sortie
- La béquille électronique stocke les 2000 dernières présentations de badges (historique des événements)
- Principe de 'Réseau sur badge' où toutes les autorisations sont stockées sur le badge
- Badges non clonables grâce au cryptage AES (avec MIFARE DESFire uniquement)
- Sécurité complémentaire avec le principe de validation régulière
- Contrôle les accès contre l'intrusion sans ralentir l'activité / la productivité
- La plaque de montage de la béquille peut également être vissée dans la porte pour une résistance accrue

Durabilité

- La conception robuste de la béquille autorise les applications avec fortes fréquences de passage – le boîtier est en acier inox grade 304 de 1,8 mm (acier inox grade 316 en option)
- La durée de vie des batteries est de 50 000 à 75 000 cycles (béquille électronique) et 20 000 à 25 000 cycles (cylindre électronique)
- Rosaces montées sur platine avec vis de fixation traversantes pour une excellente fixation
- Mécanisme d'embrayage testé à 60 Newtons
- Les béquilles électroniques sont certifiées IP 54 (protégées contre les projections de saletés et d'eau dans toutes les directions – pénétration limitée autorisée)
- Les cylindres et les lecteurs muraux électroniques sont certifiés IP 65 (totalement protégés contre les projections de saletés et jets d'eau basse pression dans toutes les directions – pénétration limitée autorisée)

Facilité d'installation

- Les cylindres électroniques peuvent remplacer simplement les cylindres mécaniques existants
- Une gamme de produits complète pour s'adapter à toutes les configurations de portes : flexible, conviviale et économique
- Les béquilles et cylindres électroniques sont alimentés par des batteries et ne requièrent aucun câblage
- Les béquilles électroniques sont pré-percées pour la fixation de rosaces ou béquilles sur petites et grandes plaques
- Aucun perçage additionnel sur la porte au remplacement d'un cylindre mécanique ou d'un ensemble de porte standard
- Les béquilles électroniques avec boîtier étroit peuvent être installées sur toutes les portes équipées de serrures avec un axe de fouillot supérieur à 30 mm
- La construction modulaire des béquilles électroniques simplifie considérablement le remplacement des composants et la maintenance, sans renvoi des produits
- Les béquilles électroniques sont facilement réversibles (droite / gauche) sur site
- Les cylindres électroniques s'installent en 3 à 5 minutes seulement

Données techniques

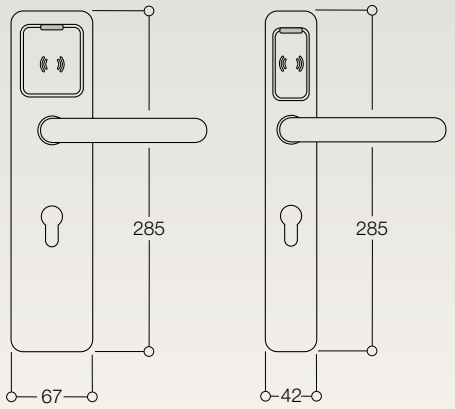

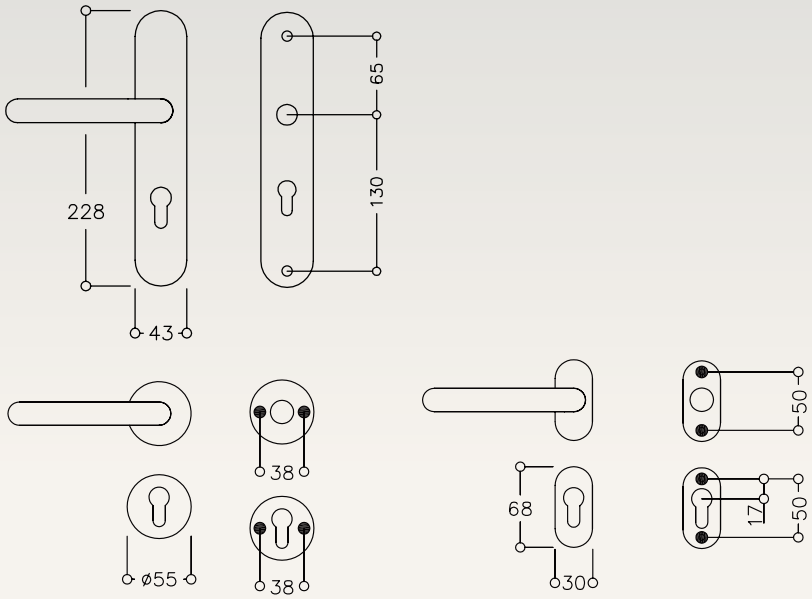

Les béquilles électroniques PegaSys sont conçues pour s'adapter sur la majeure partie des serrures, quels que soient les entraxes et la dimension du fouillot.

Nous pouvons vous fournir les serrures adaptées sur demande.

Données techniques et avantages

PegaSys

Simplicité

- Les dispositifs de sécurité mécaniques existants peuvent rapidement être convertis en une solution électronique PegaSys
- 10 secondes suffisent pour changer les batteries sans démontage de la béquille (voir ci-dessous)
- Chaque jour les informations d'état de batteries faibles remontent au gestionnaire de site par les badges utilisateurs via le validateur
- Changement d'heure automatique (été/hiver)
- Différentes technologies de lecture de proximité disponibles : Legic, Mifare Classic, Mifare DESFire
- L'état des batteries est contrôlé quotidiennement
- Le temps d'activation et d'ouverture est d'environ 0,5 seconde en raison de la taille réduite des données requises sur le badge
- La validation est clairement communiquée à l'utilisateur par des signaux visuels et sonores
- Le temps d'ouverture de la porte peut être ajusté en fonction des besoins
- Le mode bureau peut déclencher la fermeture automatique en fin de journée de travail

Economique

- Faible coût global d'exploitation
- Les badges existants en Mifare Classic ou Mifare DESFire peuvent facilement être intégrés au système PegaSys
- Seule une faible capacité mémoire est nécessaire sur le badge, laissant de la place à d'autres applications
- Un système PegaSys peut facilement être étendu pour s'adapter à des besoins nouveaux
- Les fonctionnalités en lignes de PegaSys sont disponibles pour une fraction du coût d'un système de contrôle d'accès câblé
- La conception modulaire de la béquille autorise le remplacement des composants sur site à moindre coût
- Les béquilles électroniques sont activées par la détection d'un badge de proximité pour optimiser la durée de vie des batteries

Tranquillité d'esprit

- Certificats selon la norme européenne EN1634 (portes coupes feu)
- Tous les dispositifs électroniques bénéficient du marquage CE
- Les béquilles électroniques sont testées à 200 000 cycles
- Le cylindre mécanique d'urgence passe outre l'électronique pour permettre l'ouverture
- La sortie est toujours libre pour permettre les évacuations d'urgence
- Les béquilles électroniques peuvent être installées pour contrôler les accès extérieurs sur des portes d'évacuation nécessitant des produits certifiés EN1125 et EN179. Toutefois, nous vous conseillons de vérifier la compatibilité au préalable
- L'utilisation de la technologie Mifare DESFire avec cryptage de données AES garantit contre le clonage ou le piratage
- Toute la gamme est garantie 2 ans

Esthétique

- Choix de design de poignées en acier inox pour s'accorder à votre installation
- Choix de rosaces ou béquilles intérieures sur plaques

Poignées au choix

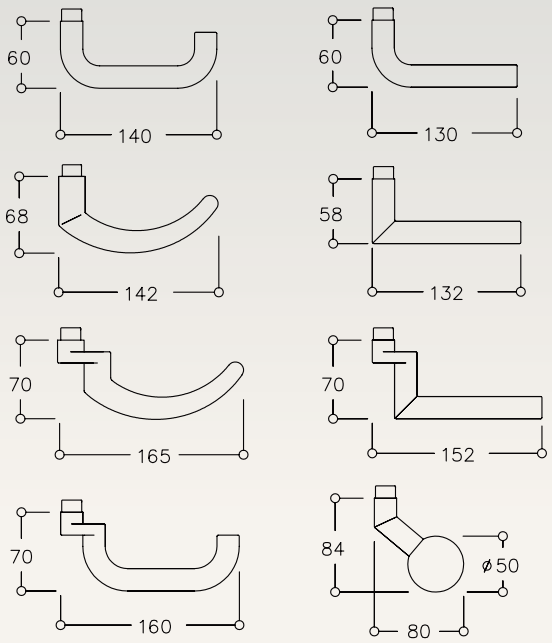

Lecteur mural électronique et Validateur

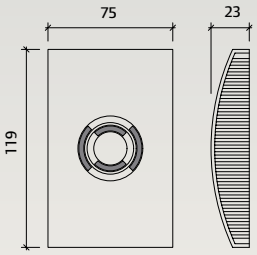

Validateur avec écran

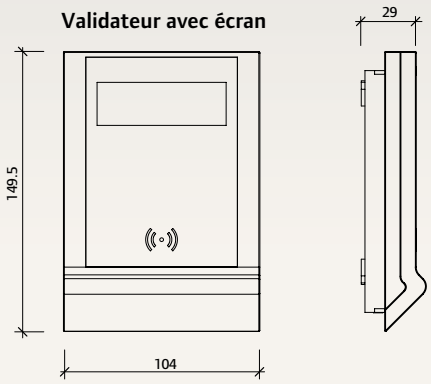

Installation, Maintenance et support technique

Ingersoll Rand Security Technologies est renommé pour la fourniture de solutions exceptionnellement fiables et durables. Nous apportons un niveau de support technique inégalable à chaque étape de la prescription à la livraison.

Nous intégrons les derniers progrès de la technologie à nos produits pour qu'ils excèdent tous les critères de performance des normes européennes en vigueur, des règlementations et directives techniques professionnelles.

Mais notre implication ne s'arrête pas là.

Outre la fabrication et la fourniture de produits qui contribuent à sécuriser les environnements, nous mettons tout en œuvre pour qu'ils soient installés dans les règles de l'art et que leur maintenance soit assurée à long terme.

Nous sélectionnons avec soin nos partenaires membres de notre réseau d'installateurs agréés. Ils vous apporteront tout le conseil nécessaire en fonction de votre problématique, assureront l'installation, la formation utilisateur et la maintenance de votre système si besoin. La maintenance préventive est une garantie de longévité de toute installation et fondamentale pour une exploitation optimale. Le risque potentiel lié à une dégradation des performances du système est ainsi considérablement réduit ; aussi les prescriptions originales en matière de sûreté et de sécurité sont maintenues.

Solutions intégrées

PegaSys

Partie intégrante du Groupe Ingersoll Rand, une société industrielle diversifiée avec un chiffre d'affaires annuel de 17 milliards de dollars, nous comprenons les métiers de la construction et de la sécurité.

Ingersoll Rand Security Technologies offre un portefeuille complet de produits et de services qui contribuent à rendre les environnements sûrs, sécurisés, confortables et productifs. Nous sommes un fournisseur unique au sein d'une structure de dimension mondiale avec des équipes qualifiées et formées pour vous apporter tout le support nécessaire.

Nos produits et services de qualité incluent les serrures mécaniques et électroniques, les solutions de contrôle d'accès, de chauffage, de ventilation, d'air conditionné, de régulation, de sécurité portable et de gestion technique de bâtiments. Tous les produits sont compatibles et peuvent être insérés dans une solution totalement intégrée pour répondre à vos besoins particuliers.

Ainsi nous sommes en mesure d'apporter des solutions adaptées au marché d'un grand nombre de secteurs d'activité tels que la santé, l'éducation, le transport, les entreprises industrielles et commerciales, l'hôtellerie et le résidentiel.

Ingersoll Rand adopte des procédures et des moyens de mesure rigoureux à travers toute son organisation. Toutefois, nous ne nous contentons pas de l'affirmer. Pour le prouver, nous contrôlons notre activité et procédons à des audits indépendants conformément à des critères stricts de la Loi américaine Sarbannes-Oxley (SOX404) relative aux pratiques financières, commerciales, éthiques et environnementales.

« Les sociétés qui ont confiance en leurs systèmes de contrôle et évaluent leurs risques financiers permettent aux investisseurs et aux clients d'avoir plus confiance en leur pérennité. »

Nous sommes certifiés ISO9001 et ISO14001.

Ingersoll Rand
Security Technologies

Le secteur Security Technologies d'Ingersoll Rand est un leader mondial en matière de prestation de produits et de services qui rendent les milieux sécurisés, sûrs et productifs. Parmi les produits de premier plan de ce secteur, on compte des systèmes de contrôle d'accès électronique et biométrique, des systèmes de planification du personnel et de présence, des verrous mécaniques, des dispositifs de sécurité portatifs, des ferme-portes, des dispositifs de sortie de secours, de la quincaillerie de finition et des portes en acier, ainsi que d'autres technologies et services destinés aux marchés internationaux de la sécurité.

Le progrès est plus vert
avec Ingersoll Rand

En accord avec notre politique environnementale cette documentation a été produite par une société certifiée ISO14001, utilisant un stock de papier neutre en carbone et contenant 50 % de papier recyclé avec une chaîne de fabrication certifiée FSC.

Merci de recycler cette documentation après usage.

Ingersoll Rand Security Technologies
1, rue Paul Henri Spaak Saint Thibault des Vignes 77462 Lagny sur Marne Cedex
Tél. : 01 64 12 11 11 - Fax : 01 64 12 11 12
Web www.pegasys.ingersollrand.com

Ingersoll Rand Security Technologies a porté une attention toute particulière pour assurer la qualité de l'information, des données ou des conseils dans cette documentation. Aucune responsabilité liée à ces informations ou conseils, qu'ils soient donnés par négligence ou pas, ne peut être acceptée par la société. Ingersoll Rand se réserve le droit de modifier les données techniques de tous les équipements et dispositifs présentés sans avis préalable.

© Octobre 2009 Ingersoll Rand Company Limited - MB0060